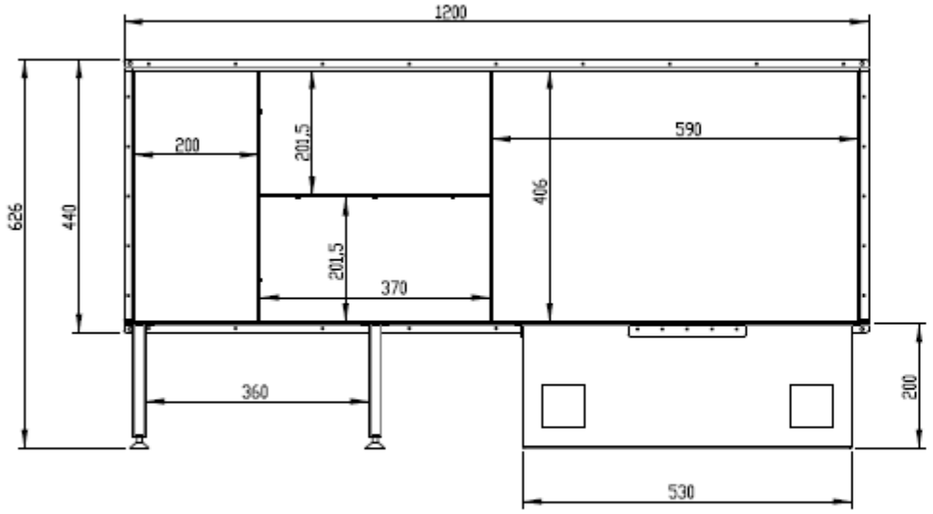

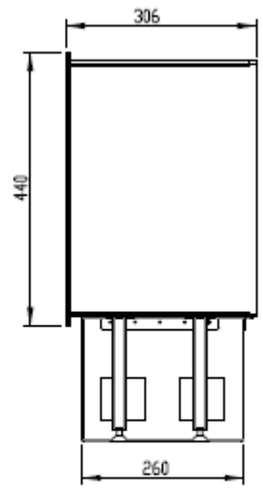

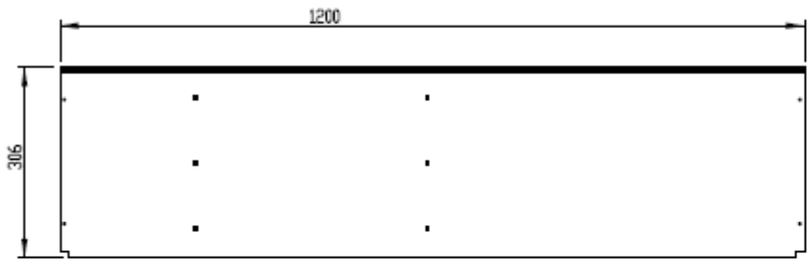

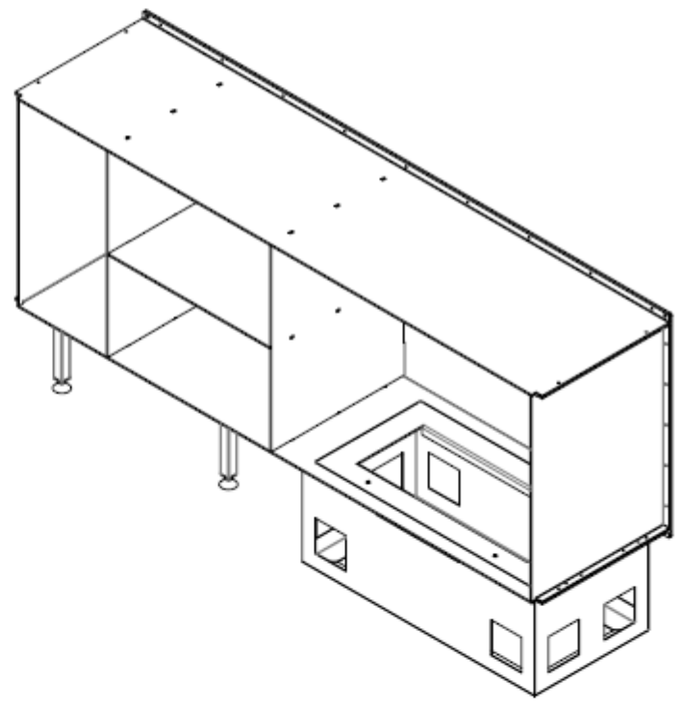

maisonFire
exclusive fireplaces

TOLLERANZE GENERALI CLASSE - m - UNI ISO 2768

Classe di Tolleranza	da 0,5 fino a 3	oltre 3 fino a 6	oltre 6 fino a 30	oltre 30 fino a 120	oltre 120 fino a 400	oltre 400 fino a 1000	oltre 1000 fino a 4000	fino a 10	oltre 10 fino a 50	oltre 50 fino a 120	oltre 120 fino a 400	oltre 400
f - fine	± 0,05	± 0,05	± 0,1	± 0,15	± 0,3	± 0,5	± 0,8	—	± 1°	± 30'	± 20'	± 10'
m - medio	± 0,1	± 0,1	± 0,2	± 0,3	± 0,5	± 0,8	± 1,2	± 2				

TAGLI DI LAVORAZIONE
SALDATURA
PUNTATURA
RIVETTATURA
MOLATURA
SATINATURA
LUCIDATURA
INSERTI
FORNI PRES.
FORNI A SALE

NOME DISEGNO
024-14-F061-00 ASSIEME BIOCAMINO - PIASTRA 150X390

CODICE	PESO	TRATTAMENTO SUPERFICIALE	COLORE	FINITURA SUPERFICIALE
----	49417,46 gr.			

SCALA	FORMATO FOGLIO	DISEGNATORE	DATA CREAZIONE	DATA ULTIMA MODIFICA	APPROVATORE	SMUSSI NON QUOTATI	QUOTA DIMENSIONE
1:10	A3 297mm*420mm	A. GUGLIELMI	14/06/2016 09:05:56	02/11/2016 15:10:20	A. GUGLIELMI	1 X 45°	( )

PROIEZIONE EUROPEA